MERANO

Duschwanne Quadrat
ohne Antislip
852951 000 000 3
mit Antislip
852951 600 000 3

TECHNISCHE DATEN / OHNE ANTISLIP

Artikel-Nr.	852951 000 000 3
SGVSB / ST	146 001 / 1328 111
Grösse	800 x 800 mm
Tiefe	65 mm
Ausführung	quadratisch Sanitärkeramik, ohne Antislip
Gewicht	29,0 kg
Montagezubehör exkl.	Duschwannengarnitur Ø 90 mm, Artikel-Nr. 295120 000 000 1 Ablaufhaube zu Duschwannengarnitur, verchromt, Artikel-Nr. 295124 004 000 1 Wannenprofil, Artikel-Nr. 295551 000 000 1

AUSSCHREIBUNGSTEXT

Duschwanne Laufen-MERANO aus Sanitärkeramik, Quadrat
Grösse 800 x 800 mm, Tiefe 65 mm, flache Ausführung
ohne Antislip, ohne Duschwannengarnitur und Ablaufhaube
Artikel-Nr. 852951 000 000 3, Farben siehe Farbtabelle

TECHNISCHE ZEICHNUNGEN / M 1 : 20

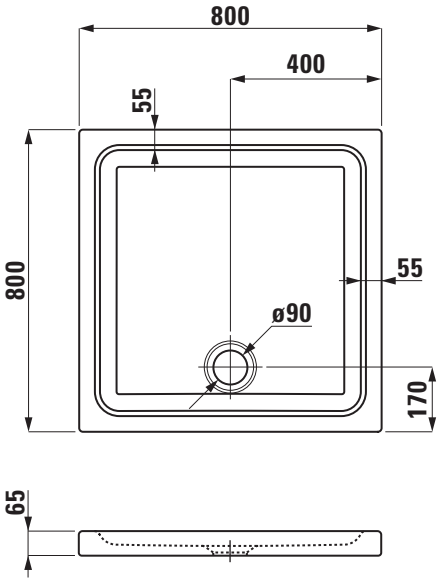

TECHNISCHE DATEN / MIT ANTISLIP

Artikel-Nr.	852951 600 000 3
SGVSB / ST	(noch offen)
Zulassung	DIN 51097, Gruppe B (till 24°)
Grösse	800 x 800 mm
Tiefe	65 mm
Ausführung	quadratisch Sanitärkeramik, mit Antislip
Gewicht	29,0 kg
Montagezubehör exkl.	Duschwannengarnitur Ø 90 mm, Artikel-Nr. 295120 000 000 1 Ablaufhaube zu Duschwannengarnitur, verchromt, Artikel-Nr. 295124 004 000 1 Wannenprofil, Artikel-Nr. 295551 000 000 1

AUSSCHREIBUNGSTEXT

Duschwanne Laufen-MERANO aus Sanitärkeramik, Quadrat
Grösse 800 x 800 mm, Tiefe 65 mm, flache Ausführung
mit Antislip, ohne Duschwannengarnitur und Ablaufhaube
Artikel-Nr. 852951 600 000 3, Farben siehe Farbtabelle
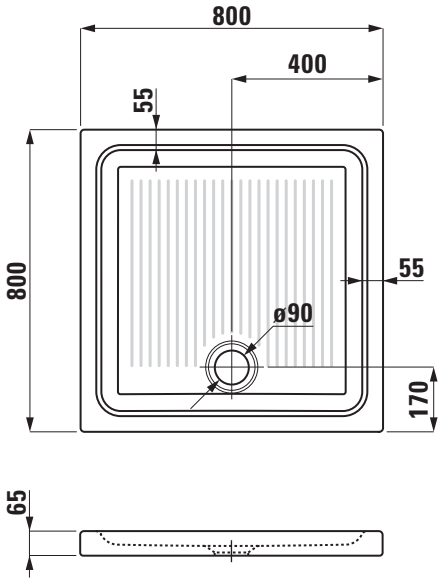
TECHNISCHE ZEICHNUNGEN / M 1 : 20